# VALTRA

AGCO

МОСТ-ТЕХНИКА

Закрытое акционерное общество

**1-й съезд Дилеров Valtra, Fendt**
**Москва. 29 Ноября 2007**

VALTRA
Power Partner

# Valtra – философия бренда

## Определение формулировки бренда Valtra

Известные своей **надежностью**, **многофункциональностью**, **долговечностью** и Скандинавскими традициями, тракторы Valtra являются особенными в силу того, что созданы **для каждого заказчика индивидуально**, разрабатываются с учетом **эксплуатации в суровом климате**, с высоким уровнем производительности даже в сложных условиях работы. Основная цель Valtra – быть **надежным парнером** путем предоставления высококачественной продукции, конкурентоспособных технологий наряду с отличным сервисом и техобслуживнием, что, в свою очередь, способствует **высокому уровню удовлетворения заказчиков**.

# Модели Valtra в 2008 году

Серия T

Серия N

Серия A

VALTRA

# Серия T: T121-T191 (139 – 211 л.с.)

AGCO

VALTRA

# Серия T

**Двигатели**:

- От 139 лс, 66CTA-4V
- до 159 лс, 66CTA-4V EcoPower
- до 189/211 лс 74CTA-4V SigmaPower

**Версии**:

- Classic T121,131, 161, 171
- HiTech T121, 131, 151e, 161,171, 191
- Advance T151e, 161, 171,191

**Трансмиссия:** 36+36R

**Гидравлика:**
73 или 115 л/мин, 77/81 кН

**Масса:** 5650-5950 kg

AGCO

## ВАРИАНТЫ КОМПЛЕКТАЦИИ ТРАНСМИССИИ И ГИДРОСИСТЕМЫ

## VALTRA A LA CARTE – ИНДИВИДУАЛЬНЫЙ ПОДХОД

Система работы на заказ, Valtra à la Carte, применяется уже более 10 лет. Данная система предлагает потребителю, в соответствии с его индивидуальными потребностями, свыше миллиона возможных комбинаций из вариантов конструкций и оборудования. Высокое качество сборки гарантировано тем, что большинство узлов и оборудования трактора устанавливается на заводе.

### Classic

***Механическое управление трансмиссией***
***Механическое управление гидросистемой***

- число передач: 36 переднего + 36 заднего хода
- механическое изменение направления движения
- механическое управление гидросистемой

### HiTech

***Электронное управление трансмиссией***
***Механическое управление гидросистемой***

- число передач: 36 переднего + 36 заднего хода
- электрогидравлическое изменение направления движения
- автоматическая трансмиссия Powershift с двумя режимами переключения передач Auto 1 и Auto 2
- механическое управление гидросистемой

### Advance

***Электронное управление трансмиссией***
***Электронное управление гидросистемой***

- число передач: 36 переднего + 36 заднего хода, переключение с помощью одного рычага
- электрогидравлическое изменение направления движения
- автоматическая трансмиссия Powershift с двумя режимами переключения передач Auto 1 и Auto 2
- электронное управление гидросистемой
- настройка параметров гидросистемы (расход масла и режимы срабатывания гидрораспределителей)
- управление дополнительным гидравлическим оборудованием с помощью джойстика на пульте управления в подлокотнике сиденья водителя
- гидросистема с электрогидравлической регулировкой производительности в зависимости от нагрузки, расхода масла и времени срабатывания гидрораспределителей

| | Classic | | | | HiTech | | | | | | Advance | | | |
|---|---|---|---|---|---|---|---|---|---|---|---|---|---|---|
| | T121 | T131 | T161 | T171 | T121 | T131 | T151e | T161 | T171 | T191 | T151e | T161 | T171 | T191 |
| 6 цил./6,6 л/ 4 клапана на цилиндр | ● | ● | ● | | ● | ● | ● | ● | | | ● | ● | | |
| 6 цил./7,4 л/ 4 клапана на цилиндр | | | | ● | | | | | ● | ● | | | ● | ● |
| Промежуточный охладитель наддувочного воздуха | ● | ● | ● | ● | ● | ● | ● | ● | ● | ● | ● | ● | ● | ● |
| Двигатель с турбонаддувом и топливной системой Common Rail | ● | ● | ● | ● | ● | ● | ● | ● | ● | ● | ● | ● | ● | ● |
| Функция повышения мощности Transport boost | | | | | | ● | ● | ● | ● | ● | ● | ● | ● | ● |
| Экономичный двигатель с турбонаддувом EcoPower | | | | | | | ● | | | | ● | | | |
| Автоматизированное переключение диапазонов передач | | | | | | | | | | | ● | ● | ● | ● |
| Электрогидравлическое переключение направления движения | | | | | ● | ● | ● | ● | ● | ● | ● | ● | ● | ● |
| Гидросистема Load Sensing с регулировкой производительности в зависимости от нагрузки | | | | | | | | | | | ● | ● | ● | ● |
| Модернизированный многофункциональный подлокотник сиденья водителя | | | | | | | | | | | ● | ● | ● | ● |
| Система управления разворотом в конце полосы U-Pilot | | | | | | | | | | | ○ | ○ | ○ | ○ |
| Ограничение скорости EcoSpeed | | | | | | ○ | ○ | ○ | ○ | ○ | ○ | ○ | ○ | ○ |
| Подвеска переднего моста | ○ | ○ | ○ | ○ | ○ | ○ | ○ | ○ | ○ | ○ | ○ | ○ | ○ | ○ |
| Подвеска кабины | | | | | ○ | ○ | ○ | ○ | ○ | ○ | ○ | ○ | ○ | ○ |
| Усилитель тормозов | | | ● | ● | | | ● | ● | ● | ● | ● | ● | ● | ● |
| Система электронного управления рабочим оборудованием Isobus | | | | | ○ | ○ | ○ | ○ | ○ | ○ | ○ | ○ | ○ | ○ |
| Передний механизм навески + передний ВОМ | ○ | ○ | ○ | ○ | ○ | ○ | ○ | ○ | ○ | ○ | ○ | ○ | ○ | ○ |
| Комплект приборов освещения Infolight | ○ | ○ | ○ | ○ | ○ | ○ | ○ | ○ | ○ | ○ | ○ | ○ | ○ | ○ |
| Auto-Guide | | | | | ○ | ○ | ○ | ○ | ○ | ○ | ○ | ○ | ○ | ○ |
| Реверсивный пост управления TwinTrac | | | | | ○ | ○ | ○ | ○ | ○ | ○ | ○ | ○ | ○ | ○ |
| Автоматическая система кондиционирования | | | | | ○ | ○ | ○ | ○ | ○ | ○ | ○ | ○ | ○ | ○ |

● в стандартной комплектации ○ по заказу

Модернизированный боковой пульт управления (справа от водителя)
Кондиционер
Модернизированный многофункциональный подлокотник сиденья водителя
Новый интерьер кабины
В стандартной комплектации выхлопная труба крепится к стойке кабины, глушитель встроен в выхлопную трубу
Зеркала заднего вида с электроприводом и электроподогревом (по заказу)
Усиленная звукоизоляция кабины
Управление фронтальным погрузчиком с помощью джойстика
Гидропривод переключения направления движения
Модернизированный реверсивный пост управления TwinTrac
Подвеска кабины с увеличенным ходом
Переключатель пуска/останова ВОМ, а также переключатель подъема и опускания заднего механизма навески на заднем крыле
Новые двигатели SisuDiesel 66 и SisuDiesel 74 с системой впрыска топлива Common Rail и четырьмя клапанами на цилиндр
Передние крылья (поворачивающиеся/неподвижные)
Промежуточный охладитель наддувочного воздуха
Система повышения давления в гидросистеме Power beyond
Гидросистема с регулировкой производительности в зависимости от нагрузки
Шина Isobus
Грузы на задние колеса
Фронтальный погрузчик Valtra, устанавливается на заводе
Передний ВОМ, устанавливается на заводе
Передний механизм навески, устанавливается на заводе
Передние противовесы
Большой выбор модификаций и типоразмеров шин от разных производителей
Гидравлические многодисковые тормоза
Автоматизированное переключение диапазонов передач
Трансмиссии с максимальной скоростью 40 км/ч и 50 км/ч
Пневматическая подвеска переднего моста Aires
Пожалуйста, уточните комплектацию конкретной модели у ближайшего дилера.

VALTRA

# Серия N: 88 - 150 л.с.

AGCO

VALTRA

# Серия N: N101-N141 (110-150 л.с.)

**Двигатели:**

- От 110 л.с. 44CTA до 150 л.с. 49CWA Common Rail
- и 124 л.с. 44CWA (EcoPower)

**Версии:**

- Synchro shuttle: N101
- HiTech: N101, N111e, N121 и N141
- Advance: N121 и N141

**Трансмиссия:**

- 24+24R (option: 36+36R)

**Гидравлическая система:**

- HiTech 73 л/мин, 56-77 кН, Autocontrol
- Advance 115 кН, 77 kN, Autocontrol

**Масса: 4850 kg**

AGCO

VALTRA

# Серия N «Мини N» N82, N92

НОВИНКА !

Запуск в производство N82 и  N92 в марте 2008

**Модели**:

- N82, 88 л.с., 44DTA, Tier 3B
- N92, 101 л.с., 44DTA, Tier 3B

**Трансмиссия**:

- HiTech, hydraulic shuttle
- 3 powershift steps,
- 24+24R (опция 36+36R передач)

**Система гидравлики:**

- 73 л/мин, 40 кН, Autocontrol std.

**Weight class:** 4650 kg

AGCO

VALTRA

# Серия A: A72-A92 (74 - 101 л.с.)

AGCO

VALTRA

# Серия А

НОВИНКА !

- Модели:
  - A72, 74 л.с., 33DTA (Stage 3A)
  - A82, 88 л.с., 44DTA (Stage 3A)
  - A92 101 л.с, 44DTA (Stage 3A)
- Трансмиссия:
  - synchro shuttle 12+12R
- Гидравлика:
  - Грузоподъемность 28/33 кН.
  - Mechanical or Autocontrol
- Масса 3400-3600 kg

AGCO

# Сравнение серий A и N

| | A72 | A82 | A92 | N101 |
|---|---|---|---|---|
| Classic | ■ | ■ | ■ | ■ |
| HiTech | | ■ | ■ | ■ |
| | | N82 | N92 | N101 |

Модели A82/N82 и A92/N92 дополняют друг друга

VALTRA

# Valtra LHLINK

Инновация !

- Взаимное выравнивание подъемных рычагов с помощью гидропривода
- Возможный поворот оборудования по всей ширине с радиусом поворота до 10 метров
- Больше степень свободы подъемных рычагов
- Для поворота переднего навесного устройства применяются четыре режима управления
- Повышение качества работы

AGCO

VALTRA

# Valtra AutoComfort

## Система подвески кабины

Инновация !

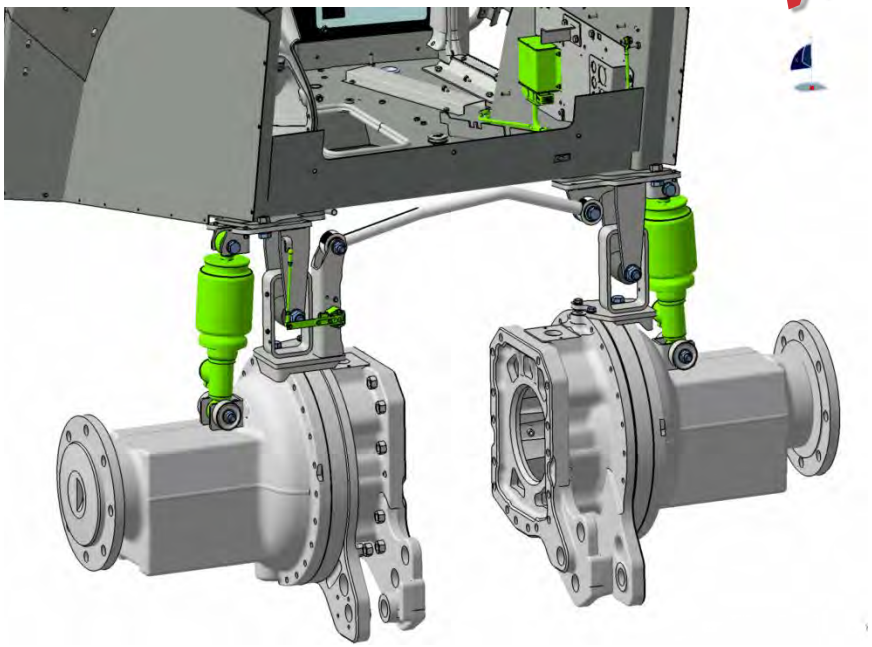

- Полуактивная система подвески
- Серебряная награда на выставке Agritechnica
- Регулирование жесткости амортизации в течение 2 милисек
- Данные о движении от CANBus

AGCO

VALTRA

# Конструкция

**Главные компоненты:**

- Электронный блок управления
- Пневмоподвеска с CDC системой стабилизации при крене
- Клапаны контроля уровня
- Датчики положения

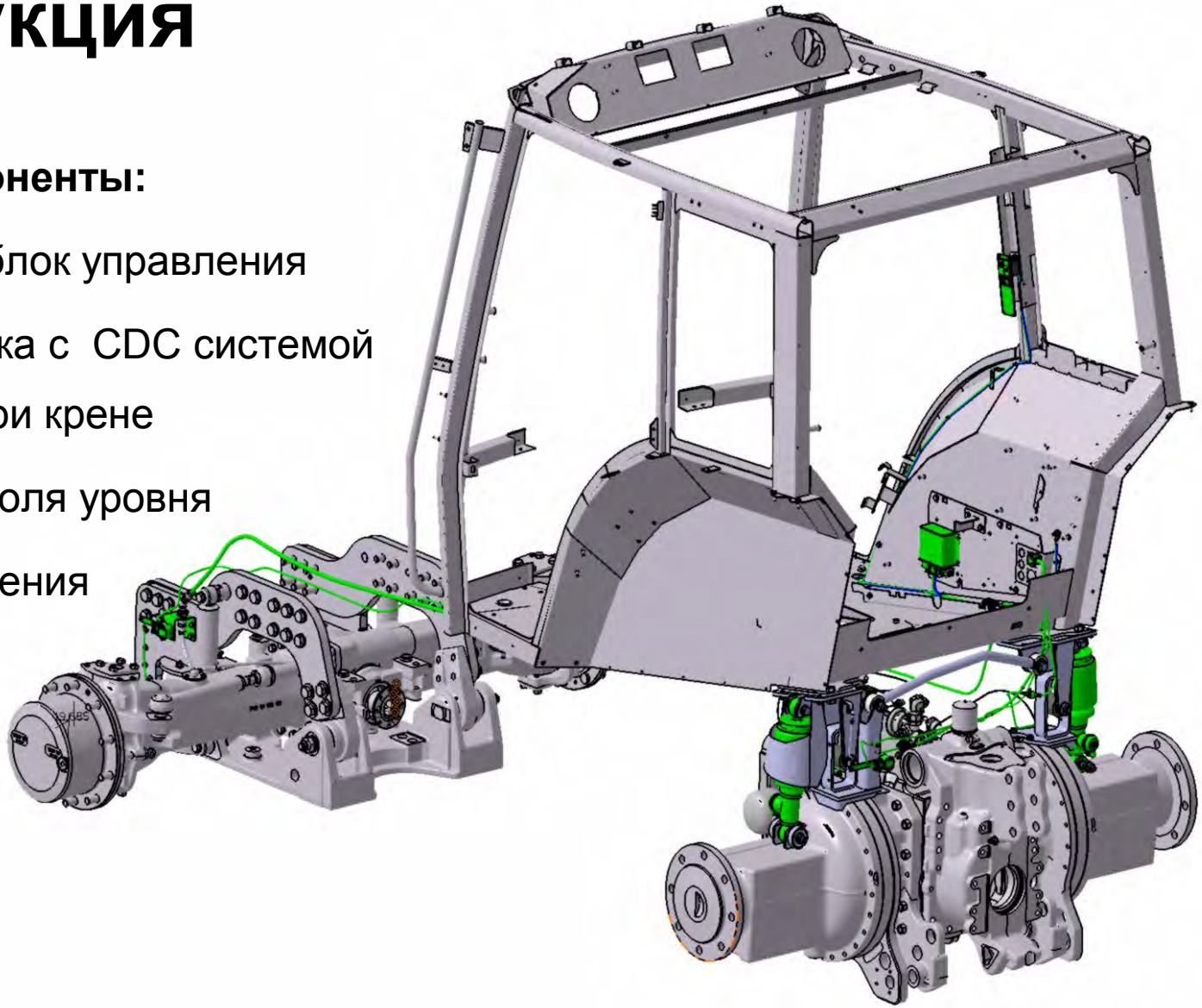

AGCO

VALTRA

# Конструкция

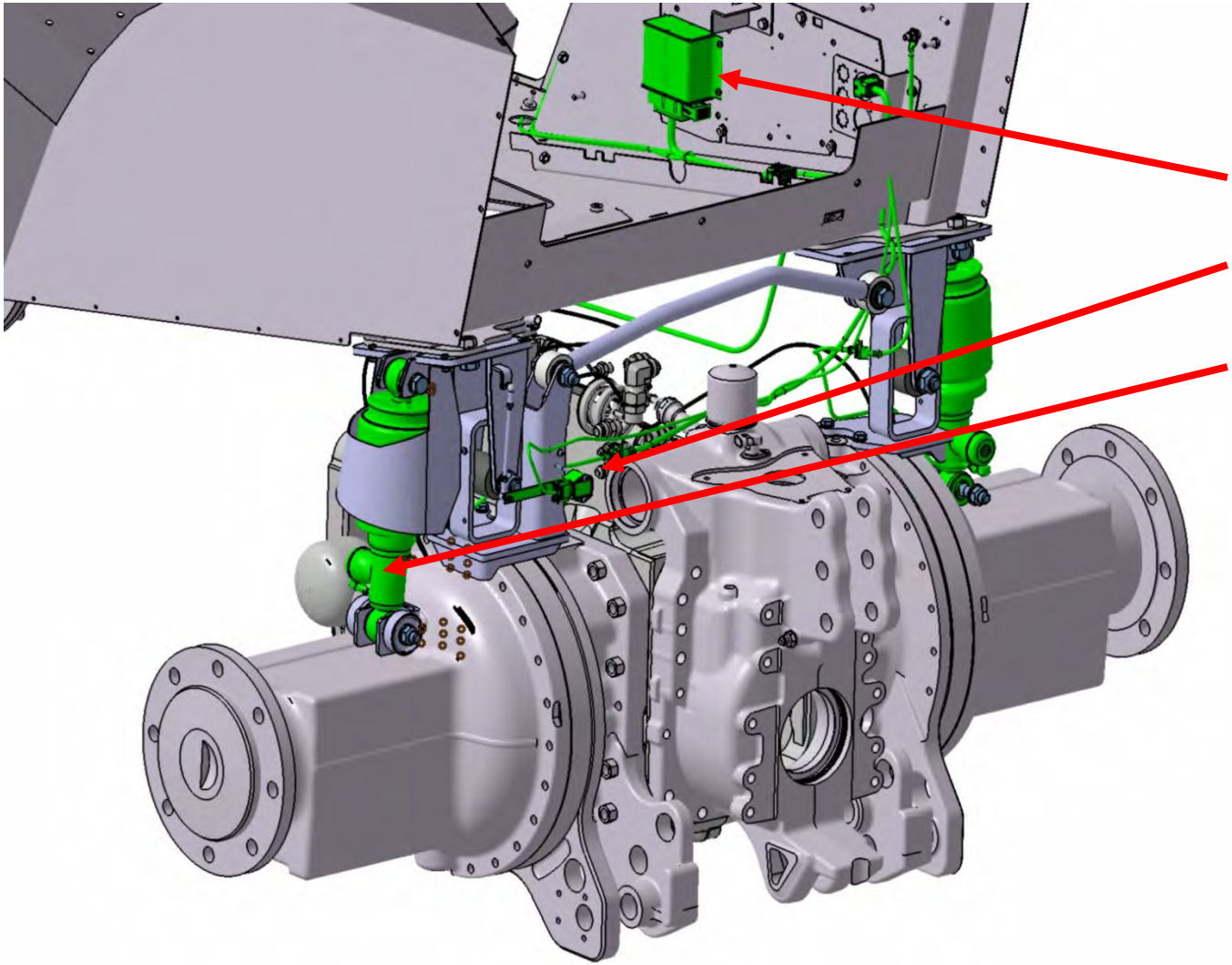

- Электронный блок управления
- Датчик положения
- Пневмоподвеска с CDC системой стабилизации при крене

AGCO

# Кресла Valtra Evolution

Новинка!

- **Повышенный амортизационный комфорт** посредством автоматической электронной настройки по весу, калибровка давления и распределителя степени свободы
- **Повышенный комфорт нахождения в кресле** благодаря встроенному климат-контролю, диапазону амортизации и улучшенной системе подстройки кресла
- Возможность заказа с февраля 2008 для серий T и N

Рычаги регулировки кресла

VALTRA

# 100 % Biodiesel (B100)

Новинка !

- Двигатели SisuDiesel могут работать на 100% biodiesel
- Дополнительные фильтры и отделитель воды должны использоваться
- Период замены масла 250 ч
- Такая же эффективность техники, как при использовании дизельного топлива

AGCO

VALTRA

# Valtra Auto Guide

НОВИНКА !

- Полностью автоматическая система управления движением
- На базе навигации GPS
- Движение трактора по виртуальным путевым линиям
- Всегда точные параллельные линии движения с различным оборудованием
- Нет надобности в системе предварительной разметки
- Прямые и кривые линии движения, в зависимости от формы поля
- В продаже с января 2008

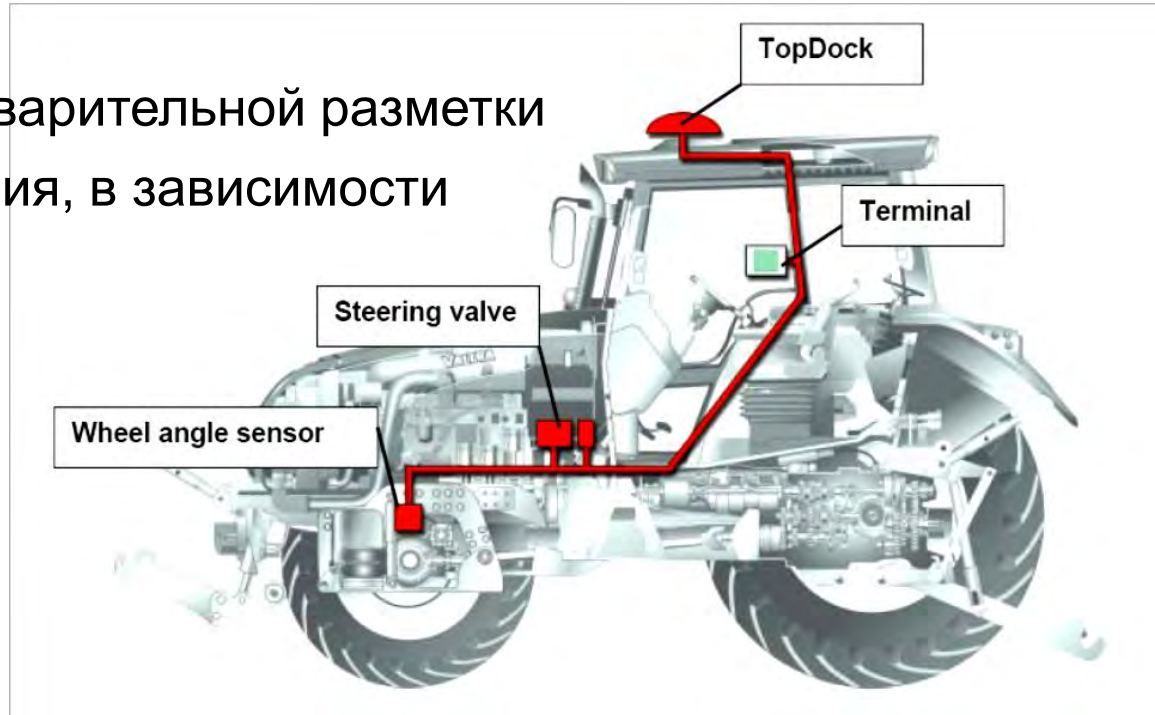


AGCO

**GPS satellite**
The GPS system is based on a minimum of 24 satellites that circle the globe at an altitude of 20 000 kilometres. The system utilise several satellites at any one time.

**Signal**
A normal GPS signal allows positioning within a few tens of metres. Since farmers need more precise data, the signal from GPS satellites is corrected by a signal from either a geostationary satellite or local base station. This is referred to as differential GPS or DGPS.

**Satellite based differential correction signals**
The Auto-Guide system uses correction signals transmitted by geostationary satellites that remain at a fixed location above the equator.

**Tractor**
The driver of the tractor can focus on his work instead of on steering. Sensors in the Auto-Guide's TapBack autoholotally compensate for potential errors when the tractor is leaning, for example.

**Local base station**
Enhanced precision for GPS navigation is possible by using a local base station. Local base stations offer precision of a couple of centimetres within a range of few kilometres, depending on the terrain. Local base stations require a bigger initial investment but are then cheaper to use than commercial correction signals.

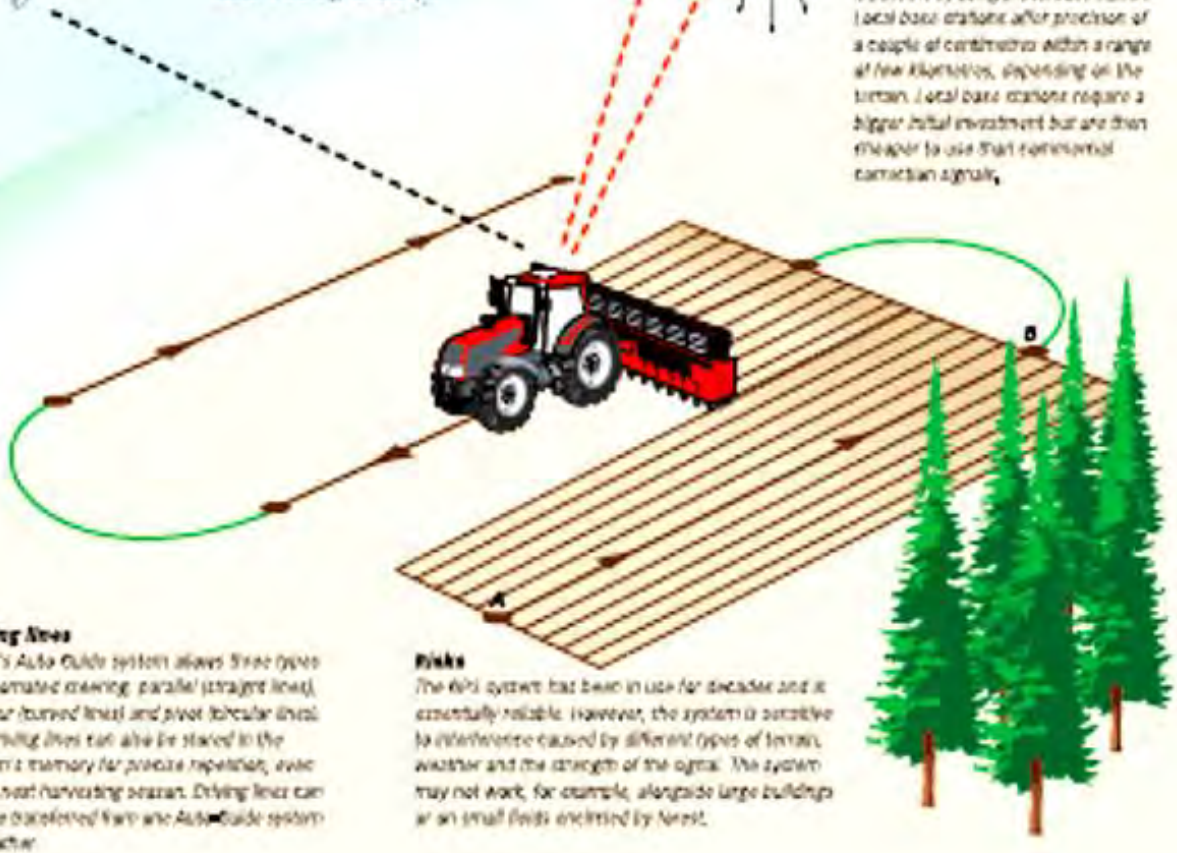


**Driving lines**
Valtra's Auto-Guide system allows three types of automated steering: parallel (straight lines), contour (curved lines) and pivot (circular lines). The driving lines can also be stored in the system's memory for precise repetition, even in the next harvesting season. Driving lines can also be transferred from one Auto-Guide system to another.

**Risks**
The GPS system has been in use for decades and is essentially reliable. However, the system is sensitive to interference caused by different types of terrain, weather and the strength of the signal. The system may not work, for example, alongside large buildings or on small fields enclosed by forest.

## *Advantages for you:*

- *Saves fuel and time*
- *Reduces overlap and underlap*
- *Reduces use of seeds, fertilisers and pesticides*
- *Permits accurate operation in darkness, fog and dust*
- *Reduces driver fatigue*
- *Allows driver to focus on using the implement*
- *Reduces weed growth by improving herbicide application*
- *Saves the environment by streamlining use of fertilisers and pesticides*
- *Reduces soil compaction by standardising same driving lines*
- *Speeds up work*
- *Eliminates the need for row marker system*
- *Allows data to be stored for precision farming and traceability*

# Valtra à la Carte

- Цветовая гамма Valtra

- Турбинное сцепление
- Фронтальный погрузчик

- Sigma Power

- Заднее рулевое устройство (TwinTrac)

- «Лесная» кабина

- 50 км/ч
- Воздушная подвеска Aires

- Передний МОМ

ENG

VALTRA
Power Partner

# Фронтальные погрузчики

# Frontloaders

VALTRA
Power Partner

# Муниципальная и дорожная техника

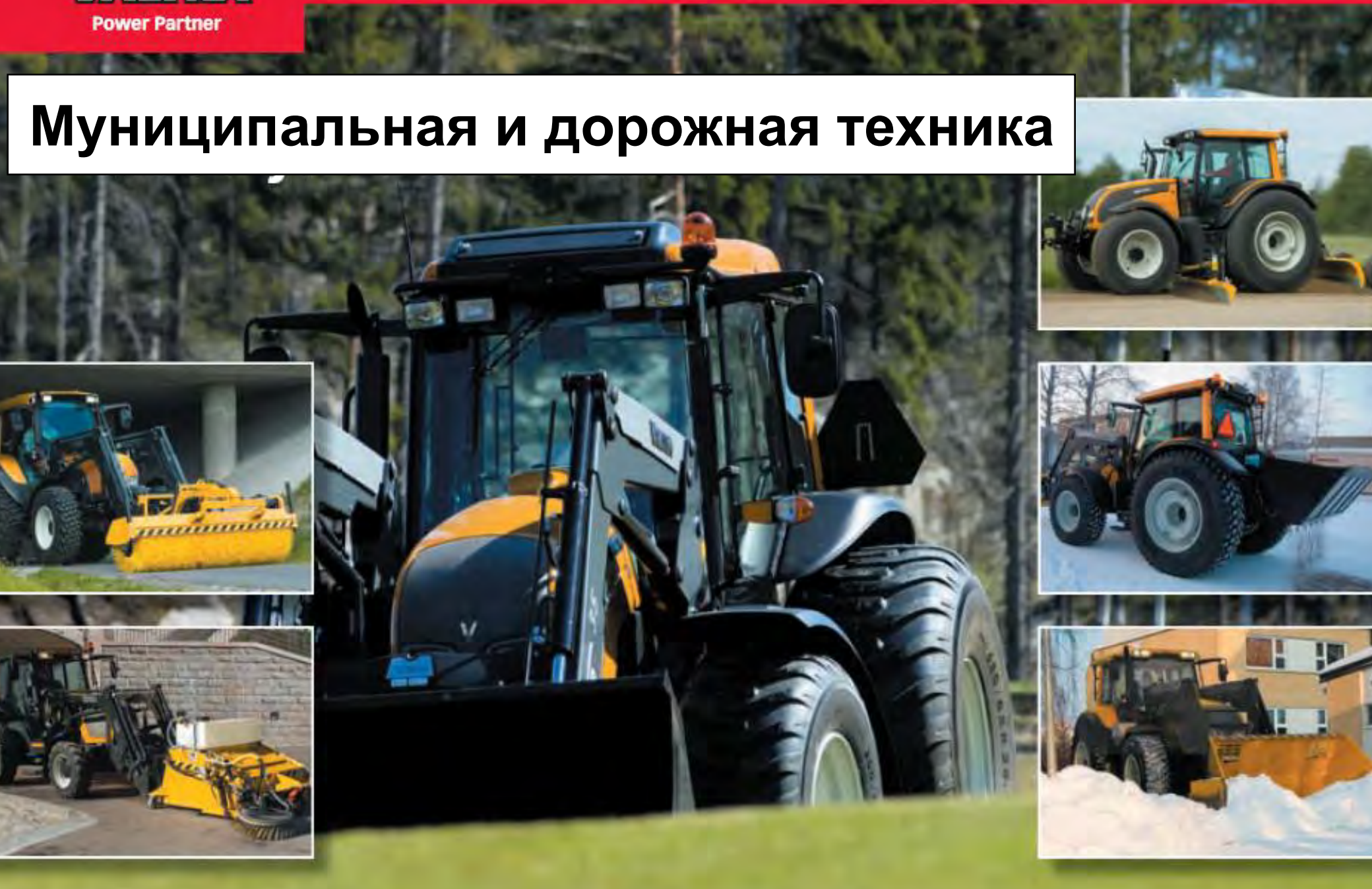

VALTRA
Power Partner

# Лесная техника

A-Serie
N-Serie
T-Serie

VALTRA

# Welcome to Суолахти – Добро пожаловать!

AGCO

VALTRA
Power Partner
Спасибо за внимание!
МОСТ-ТЕХНИКА